FAB10LWH5

Kühlschrank, 50's Style, 1-türig, Freistehend, Türanschlag: Links, Weiß, Statisch, E

TYP

Produktkategorie: Kühlschrank • Art: Freistehend • Produktkategorie: 1-türig • Kühlsystem: Statisch • Abtausystem: Kühlteil automatisch, Gefrierteil manuell • Türanschlag: Links • Scharniersystem: Standard • EAN-Code: 8017709298814

DESIGN

Farbe: Weiß • Oberfläche: Hochglanz • Design: 50's Style • Design: Bombiert • Oberfläche der Gerätetür: Bombierte 50' Style Retro Türfront • Ausführung/Position des Türgriffs: Fest fixiert • Position des Türgriff: Extern • Farbe/Ausführung des Türgriffs: Chrom • Material der Seitenwände: Metall • Farbe/Ausführung der Seitenwände: Weiß • Farbe der Profilleisten der Türablagen: Silber • Farbe der Profilleisten der Einlegeböden: Silber

AUFTEILUNG KÜHLTEIL

Anzahl der höhenverstellbaren Einlegeböden: 1 • Anzahl der Obst-/Gemüseschubladen: 1 • Art der Obst-/Gemüseschublade: Standard • Art der höhenverstellbaren Einlegeböden: Sicherheitsglas • Abdeckung für Obst-/Gemüse-Schublade: Ja • Art der Abdeckung der Obst-/Gemüse-Schublade: Sicherheitsglas • Innenbeleuchtung des Kühlteils: Ja • Art der Innenbeleuchtung Kühlteil: LED

AUFTEILUNG INNENTÜR KÜHLTEIL

Anzahl der höhenverstellbaren Türablagen: 2 • Anzahl der Flaschenborde: 1

ZUSATZAUSSTATTUNG KÜHLTEIL

Zubehör: Flaschenbord

AUFTEILUNG GEFRIERTEIL

Innenliegendes Gefrierteil: Ja

WEITERE TECHNISCHE EIGENSCHAFTEN

Temperatursteuerung: Elektromechanisch • Anzahl der Kompressoren: 1 • Kompressor: Standard

TECHNISCHE DATEN / ENERGIELABEL - AB 1.3.2021

Jährlicher Energieverbrauch: 142 kWh/Jahr • Energieeffizienzklasse: E • Gesamtrauminhalt (in dm3 oder l): 122 l • Summe der Rauminhalte der Tiefkühlfächer: 17 l • Summe der Rauminhalte der Kaltlagerfächer und der Kühlfächer: 105 l • Luftschallemissionsklasse: C • Lagerzeit bei Störung: 9 h • 4-Sterne Gefriervermögen: 2.59 Kg/24h • Klimaklassen: SN, N, ST, T • EEI: 98 %

ELEKTRISCHER ANSCHLUSS

Spannung: 220-240 V • Frequenz: 50 Hz

ZUBEHÖR

LOGISTIK-INFORMATIONEN

Abmessungen: 970x545x659 mm • Produktbreite: 545 mm • Produktbreite bei max. Türöffnungswinkel: 842 mm • Produkthöhe: 970 mm • Produkttiefe ohne Türgriff: 659 mm • Produkttiefe mit Türgriff: 701 mm • Produkttiefe bei 90° Türöffnungswinkel inkl. Abstandshalter: 1085 mm • Nettogewicht: 41.000 kg

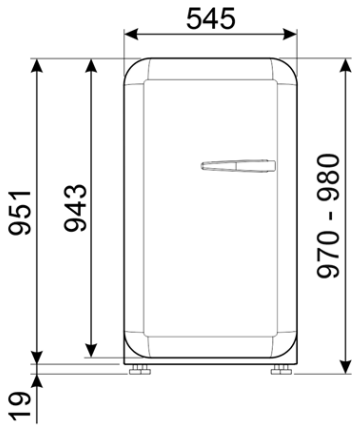
545
951
943
970 - 980
19

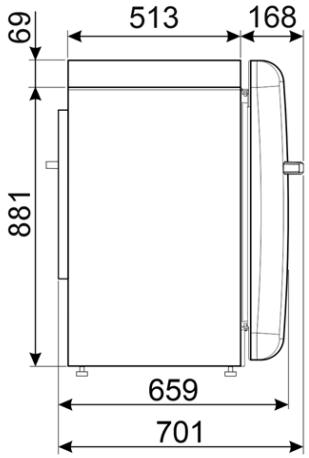
69
513
168
881
659
701

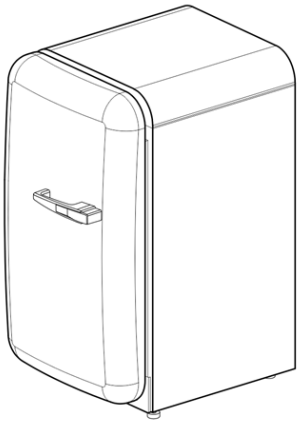

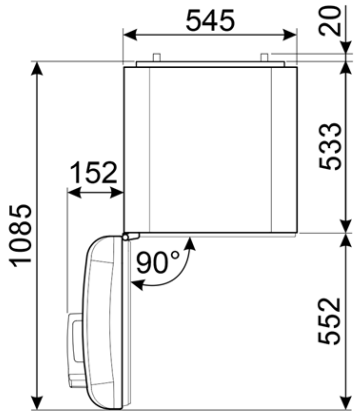
545
20
533
152
1085
90°
552

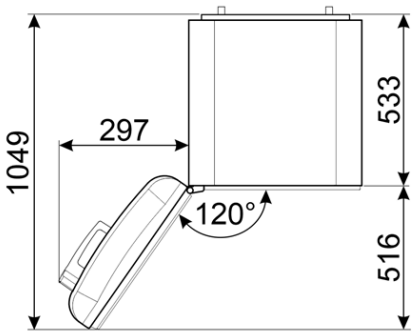
533
297
1049
120°
516