FAB30LWH5

Kühlschrank, 50's Style, 2-türig, Freistehend, Türanschlag: Links, Weiß, Kühlteil mit Umluftkühlung, D

TYP

Produktkategorie: Kühlschrank • Art: Freistehend • Produktkategorie: 2-türig • Kühlsystem: Kühlteil mit Umluftkühlung • Abtausystem: Manuell • Türanschlag: Links • Scharniersystem: Standard • EAN-Code: 8017709297732

DESIGN

Farbe: Weiß • Oberfläche: Hochglanz • Design: 50's Style • Design: Bombiert • Oberfläche der Gerätetür: Bombierte 50' Style Retro Türfront • Ausführung/Position des Türgriffs: Fest fixiert • Position des Türgriff: Extern • Farbe/Ausführung des Türgriffs: Chrom • Material der Seitenwände: Metall • Farbe/Ausführung der Seitenwände: Weiß • Farbe der Profilleisten der Türablagen: Chrom • Farbe der Griffleisten der Schubladen: Chrom • Farbe der Profilleisten der Einlegeböden: Chrom

AUFTEILUNG KÜHLTEIL

Anzahl der höhenverstellbaren Einlegeböden: 2 • Anzahl der Obst-/Gemüseschubladen: 1 • Art der Obst-/Gemüseschublade: Rollengeführt • Art der höhenverstellbaren Einlegeböden: Sicherheitsglas • Abdeckung für Obst-/Gemüse-Schublade: Ja • Art der Abdeckung der Obst-/Gemüse-Schublade: Sicherheitsglas • Kaltlagerfach Life-Plus (nahe 0°C), Schublade mit Sichtfenster, rollengeführt: Ja • Innenbeleuchtung des Kühlteils: Ja • Art der Innenbeleuchtung Kühlteil: LED

AUFTEILUNG INNENTÜR KÜHLTEIL

Anzahl der Türablagen mit transparenter Klappabdeckung: 1 • Anzahl der höhenverstellbaren Türablagen: 2 • Türablagen mit Metall-Schutzreling: Ja • Anzahl der Flaschenborde: 1 • Flaschenbord mit Metall-Schutzreling: Ja

ZUSATZAUSSTATTUNG KÜHLTEIL

Multiflow-Umluftsystem: Ja • Dynamische Umluftkühlung: Ja

AUFTEILUNG GEFRIERTEIL

Anzahl der Einlegeböden Gefrierteil: 1 • Art der Einlegeböden: Ablagerost

WEITERE TECHNISCHE EIGENSCHAFTEN

Türalarm: Akustisch/optisch • Türdichtungen mit antibakterieller Beschichtung: Ja • Temperatursteuerung: Elektronisch • Anzahl der Kompressoren: 1 • Kompressor: Inverter (elektronisch gesteuert)

TECHNISCHE DATEN / ENERGIELABEL - AB 1.3.2021

Jährlicher Energieverbrauch: 168 kWh/Jahr • Energieeffizienzklasse: D • Gesamtrauminhalt (in dm3 oder l): 294 l • Summe der Rauminhalte der Tiefkühlfächer: 72 l • Summe der Rauminhalte der Kaltlagerfächer und der Kühlfächer: 222 l • Luftschallemissionsklasse: C • Lagerzeit bei Störung: 30 h • 4-Sterne Gefriervermögen: 4 Kg/24h • Klimaklassen: SN, N, ST, T • EEI: 80 %

ELEKTRISCHER ANSCHLUSS

Elektrischer Gesamtanschlusswert: 100 W • Spannung: 220-240 V • Frequenz: 50/60 Hz • Länge des Netzkabels: 135 cm

SONDERZUBEHÖR

LOGISTIK-INFORMATIONEN

Abmessungen: 1720x600x728 mm • Produktbreite: 600 mm • Produktbreite bei max. Türöffnungswinkel: 926 mm • Produkthöhe: 1720 mm • Produkttiefe ohne Türgriff: 728 mm • Produkttiefe mit Türgriff: 768 mm • Produkttiefe bei 90° Türöffnungswinkel inkl. Abstandshalter: 1197 mm • Abstandshalter: 20 mm • Nettogewicht: 78.700 kg

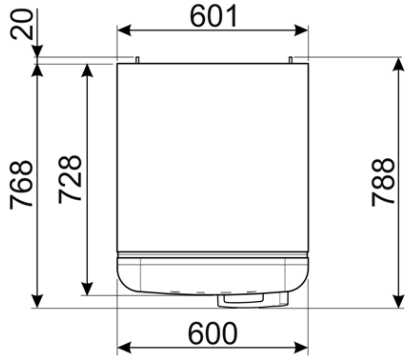
20
601
768
728
788
600

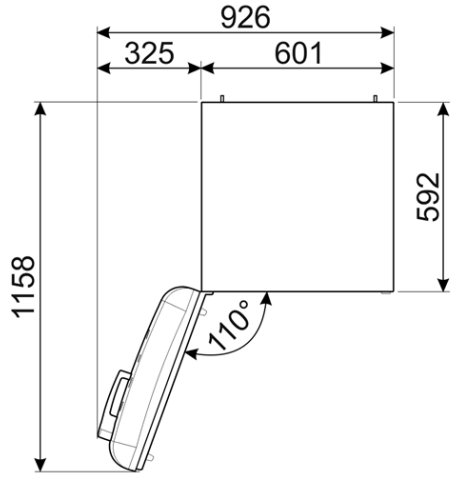
926
325
601
592
1158
110°

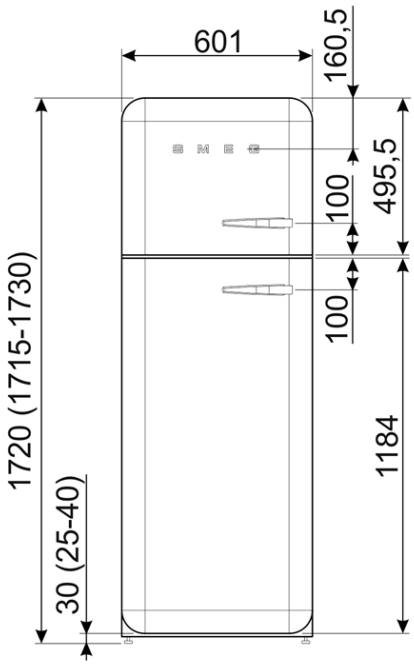
601
160,5
495,5
100
100
1720 (1715-1730)
1184
30 (25-40)

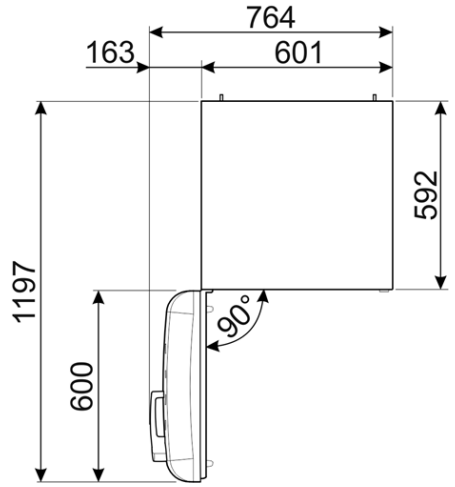
764
163
601
592
1197
90°
600