FAB10HRPG5

Kühlschrank, 50's Style, 1-türig, Freistehend, Türanschlag: Rechts, Pastellgrün, Statisch, E

TYP

Produktkategorie: Kühlschrank • Art: Freistehend • Produktkategorie: 1-türig • Kühlsystem: Statisch • Abtausystem: Automatisch • Türanschlag: Rechts • Scharniersystem: Standard • EAN-Code: 8017709297961

DESIGN

Farbe: Pastellgrün • Oberfläche: Hochglanz • Design: 50's Style • Design: Bombiert • Oberfläche der Gerätetür: Bombierte 50' Style Retro Türfront • Ausführung/Position des Türgriffs: Fest fixiert • Position des Türgriff: Extern • Farbe/Ausführung des Türgriffs: Chrom • Material der Seitenwände: Metall • Farbe/Ausführung der Seitenwände: Creme

AUFTEILUNG KÜHLTEIL

Anzahl der höhenverstellbaren Einlegeböden: 2 • Art der höhenverstellbaren Einlegeböden: Sicherheitsglas • Innenbeleuchtung des Kühlteils: Ja • Art der Innenbeleuchtung Kühlteil: LED

AUFTEILUNG INNENTÜR KÜHLTEIL

Anzahl der höhenverstellbaren Türablagen: 2 • Anzahl der Flaschenborde: 1

WEITERE TECHNISCHE EIGENSCHAFTEN

Temperatursteuerung: Elektromechanisch • Anzahl der Kompressoren: 1 • Kompressor: Standard

TECHNISCHE DATEN / ENERGIELABEL - AB 1.3.2021

Jährlicher Energieverbrauch: 88 kWh/Jahr • Energieeffizienzklasse: E • Gesamtrauminhalt (in dm3 oder l): 135 l • Summe der Rauminhalte der Kaltlagerfächer und der Kühlfächer: 135 l • Luftschallemissionsklasse: B • Klimaklassen: SN, N, ST, T • EEI: 96 %

ELEKTRISCHER ANSCHLUSS

Spannung: 220-240 V • Frequenz: 50 Hz • Länge des Netzkabels: 150 cm

ZUBEHÖR

LOGISTIK-INFORMATIONEN
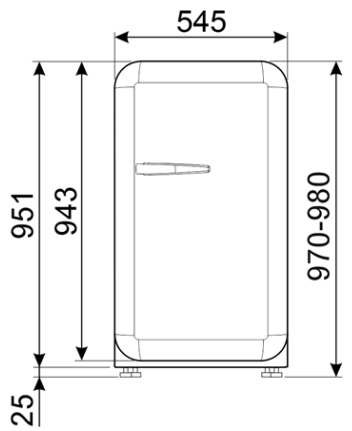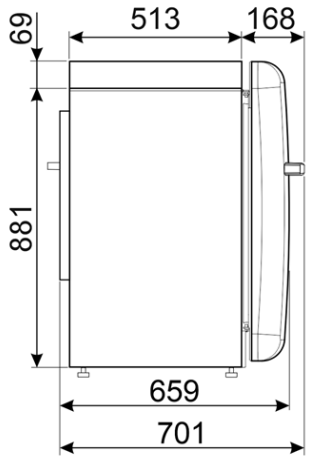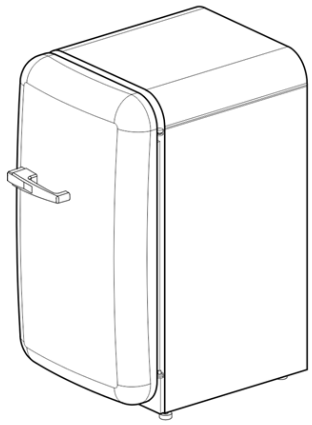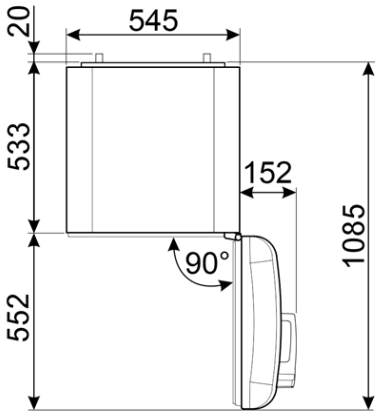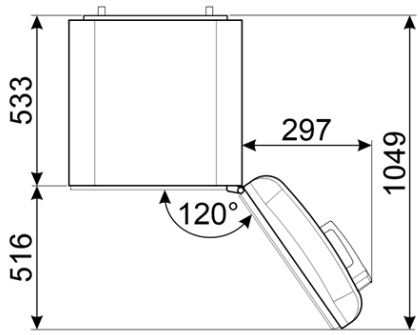
Abmessungen: 970x545x659 mm • Produktbreite: 545 mm • Produktbreite bei max. Türöffnungswinkel: 842 mm • Produkthöhe: 970 mm • Produkttiefe ohne Türgriff: 659 mm • Produkttiefe mit Türgriff: 701 mm • Produkttiefe bei 90° Türöffnungswinkel inkl. Abstandshalter: 1085 mm • Nettogewicht: 45.100 kg